Płyta strunobetonowa SP265 / R60
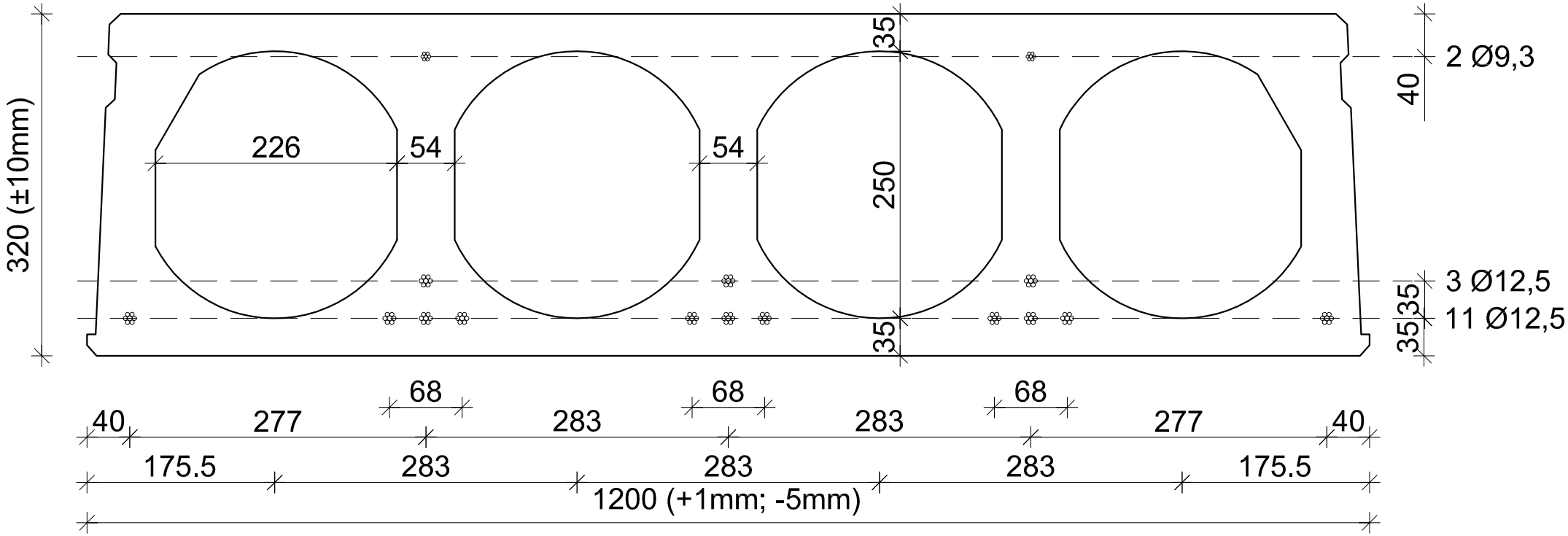
geometria płyty